I wood like

LIFE**WINDOW**STYLE

MINIMAL

SCELTA SENZA COMPROMESSI

I wood like

LIFE**WINDOW**STYLE

DMR srl
Sede e stabilimento
Via Serravalle Scrivia , 34/Br
15066 Gavi (AL)
Tel: 0143 642629
Fax: 0143 643763
Mail: dmr@dmrserramenti.it
Www.dmrserramenti.it

MADE IN ITALY

“Oggi noi iniziamo con serietà il lavoro di accertarci che il mondo che lasciamo ai nostri bambini sia migliore di quello che abitiamo oggi”
(B. Obama)

La materia prima

IL LEGNO

FSC FORESTS FOR ALL FOREVER

ECOSOSTENIBILE
NATURALE
RIPRISTINABILE
CONFORTEVOLE

Ecologici e facili da mantenere, i nostri serramenti non temono il tempo

Dai nostri serramenti pretendiamo il massimo.
Acquistare un prodotto della DMR serramenti, significa installare a casa propria un oggetto di prestigio, che non ha paura del tempo perché costruito con materiali di prima scelta e protetto da vernici all’acqua delle migliori marche.

MINIMAL

UN SERRAMENTO UNICO NEL SUO GENERE

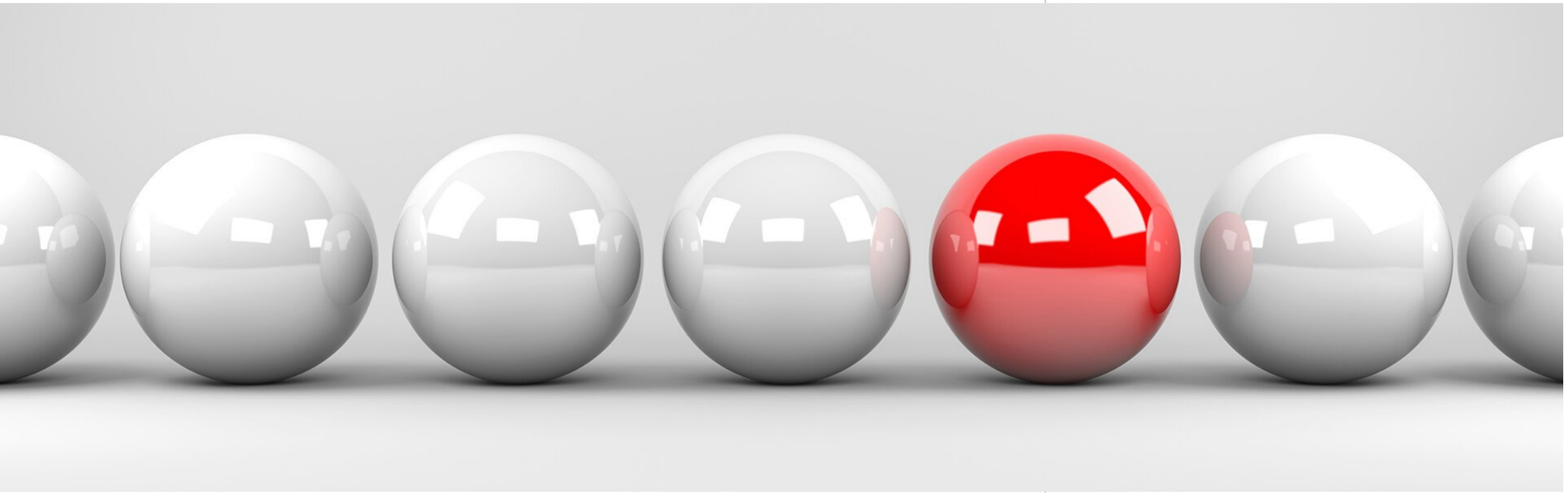

unicità
/u·ni·ci·tà/
sostantivo femminile
Proprietà di quanto si pone da solo e non ha uguali o simili.

SINONIMI
unicità
unicità s. f. [der. di unico].
1. [l'essere unico] ≈ esclusività.
2. (estens.) [condizione di netta superiorità di una cosa rispetto alle altre che le vengono poste a confronto] ≈ eccezionalità, impareggiabilità, ineguagliabilità, singolarità, straordinarietà....

Prestazioni superiori

Perché il profilo in legno minimale aumenta la superficie vetrata e di conseguenza il controllo solare, termico e acustico.
Inoltre il particolare assemblaggio meccanico della nostra struttura la rende più stabile a livello meccanico, e non essendoci il fermavetro riportato anche la resistenza agli urti è superiore.

Ingombri a vista ridotti

Per chi ama il minimalismo delle forme, senza rinunciare alla "sostanza", MINIMAL ha ingombri interni a vista ridottissimi:
Nella variante S-LINE 65 mm per i montanti battente,unitamente al nodo centrale da 104 mm .
Questo garantisce un eccezionale rapporto di luce , e un impatto bassissimo del serramento sul contesto

Fermavetro integrato

MINIMAL è un serramento di design, perché l'assenza del fermavetro e dei chiodi oltre a rendere la finestra bella e pulita, la rendono più minimale nella forma con una facciata a vista di soli 65 mm (nella versione S-LINE).
La mancanza della fuga tra anta e fermavetro esalta le finiture laccate e le lavorazioni superficiali quali spazzolature o anticature.

I wood like

“Se la natura fosse stata confortevole, l’umanità non avrebbe mai inventato l’architettura”.
(Oscar Wilde)

MINIMAL
UN SERRAMENTO FATTO PER DURARE

Durata

Garanzia fino a 15 anni

Attenti studi sulle geometrie del prodotto, uniti alle più avanzate tecnologie applicate alle verniciature ed ai materiali , hanno reso i nostri serramenti inattaccabili nel tempo.
Una manutenzione ridotta all' ordinaria pulizia e un KIT di protezione, fornibile a richiesta, renderanno i vostri serramenti belli e eterni.
Tutti i prodotti sono coperti da garanzia fino a 10 anni. Integrabile a **15 anni** con ciclo TOP QUALITY.

La “pelle” tecnologica del serramento

Con l’evoluzione tecnologica anche le vernici hanno fatto passi da gigante e DMR con un moderno impianto di verniciatura interno ha optato per vernici che utilizzano la tecnologia più avanzata e “green”: la ***Long life Renner***, che utilizza nano riflettori per proteggere e rafforzare i vincoli molecolari della lignina.
Un’evoluzione tecnica che permette una vita più lunga al vostro serramento!!

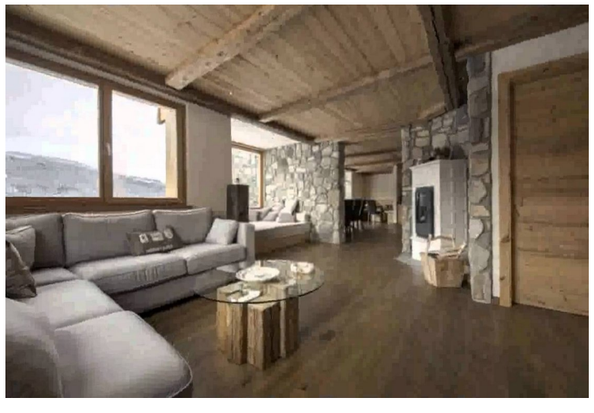

MINIMAL

IL SERRAMENTO IN LEGNO TECNOLOGICO

Tecnologia

Assemblaggio meccanico

Il serramento MINIMAL utilizza un criterio di assemblaggio diverso dalla "falegnameria tradizionale" che prevede tenoni e colle.
Il nostro serramento è montato con un moderno sistema di bussole filettate , studiate per recuperare eventuali variazioni dimensionali del legno.

Teste del legno verniciate

Il grande vantaggio del sistema ad assemblaggio meccanico del serramento, è che permette di verniciare i pezzi prima della finitura complessiva. Questo particolare tecnico consente di "passivare" le teste del legno, impedendo l'eventuale imbibizione di questi punti critici, e aumentando di fatto la durata del manufatto

Vetro semi strutturale

Il vetro è montato con l'innovativo sistema definito "nastro strutturale".
Questo contribuisce ad una maggior statica del serramento, pur rimanendo di facile sostituibilità (al contrario dei metodi tradizionali di vetraggio strutturale).

MINIMAL

SOLO IL MEGLIO PER I NOSTRI SERRAMENTI

Dotazione

Vetrate tecnologiche

Il vetro rappresenta circa l'80% della superficie del serramento, è quindi fondamentale nel risparmio energetico, ma anche per migliorare il comfort interno: i nostri vetri sono dotati **DI SERIE** di tutte le tecnologie applicabili : BASSO EMISSIVI, SELETTIVI, BORDO CALDO, ACUSTICI 40Db

Ferramenta antieffrazione

La ferramenta proposta di serie da DMR è una MAICO RC1 ENV, certificata anti effrazione grazie ai nottolini a fungo e ai punti di chiusura distribuiti lungo tutto il perimetro, che garantiscono una efficace barriera ai tentativi di rovinare la vostra serenità.
Integrabile con kit RC2 e RC3

Tripla guarnizione

Seguendo la logica del "solo il meglio" anche sul piano delle guarnizione DMR ha fatto delle scelte contro tendenza, dotando il serramento di tre livelli di guarnizione in EPDM, che vanno a migliorare in maniera significativa il comfort acustico del serramento.

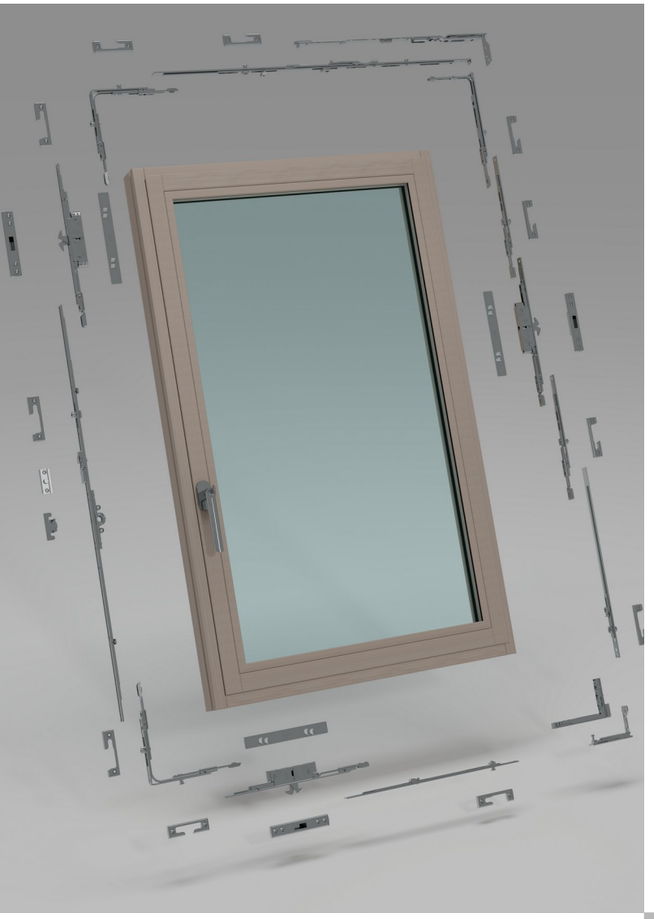

MINIMAL

Più protezione per ciò che ami

Minimal è fornibile nella versione "Security Pack" , una versione improntata ad arricchire il serramento di un importante valore : la certificazione in Classe RC2 antieffrazione, secondo le normative europee.
Infatti è innegabile che rapine e furti nelle abitazioni siano ormai un problema sociale.
Con Security Pack DMR risponde anche alle situazioni ad alto rischio.
Il Security Pack nasce con l'obbiettivo di coniugare le prestazioni termico acustiche dei nostri serramenti, con un livello di sicurezza passiva incredibile.
Ottenere la classe RC2 anti effrazione su di un serramento, permette di integrare virtualmente la funzione dei sistemi di protezione esterni, spesso antiestetici, nella finestra.
Per ottenere ciò , siamo andati ad intervenire radicalmente sul serramento e sui suoi componenti.
Senza togliere nulla nei contenuti principali di prestazioni ed estetica..

DEVIATORE POSEIDON

il cuore della tecnologia di Minimal Security Pack è il deviatore Poseidon.
I due ganci contrapposti della chiusura di massima sicurezza Poseidon vanno ad inserirsi all'interno di speciali incontri in acciaio temprato.
Una piastra dedicata blocca Poseidon dall'area del vetro attraverso lo spessore dell'anta.
Il doppio gancio contrapposto trasforma la finestra in una barriera blindata contro i tentativi di effrazione e trasferisce grande sensazione di protezione all'utente.

Cosa comprende il

SECURITY PACK

Ferramenta RC3 Poseidon
Maniglia con pulsante
Vetro blindato 5PA
Contatto allarme integrato

QUALI I VANTAGGI?

I vantaggi dell'extra chiaro rispetto ad un comune float sono:
trasparenza elevata: la trasmissione luminosa è superiore soprattutto se lo spessore è elevato
eccellente neutralità in trasmissione: la resa dei colori e il contrasto sono ottimizzati. I colori degli oggetti restano vivi e naturali.
colorazione molto tenue: nel caso di vetro spesso l'impiego di extrachiaro consente di ottenere una vetrata pressoché incolore. La colorazione verdastra propria dei vetri molto spessi viene notevolmente attenuata
brillantezza e profondità: nelle vetrate smaltate o laccate l'assenza di riflesso verde sulla lastra del vetro garantisce un colore particolarmente brillante
Shock termico, la purezza della mescola del vetro, evita differenze termiche tra le varie zone del vetro, cosicchè non sia possibile che avvengano rotture del vetro da shock termico

Cosa comprende il

LIGHT PACK

Vetro EXTRA CHIARO
Anti shock termico
Bordo Swiss spacer ultimate

MINIMAL

Luce, fonte di vita

Con il progetto MINIMAL , DMR ha mirato, riducendo gli ingombri a vista del serramento, ad aumentare in maniera significativa la luminosità.
MINIMAL ha infatti circa il 15% in più di superficie vetrata rispetto ad un serramento tradizionale.
La maggior superficie vetrata garantita dalle scelte tecniche DMR, si trasforma a tutti gli effetti in maggiori prestazioni complessive del serramento.
Infatti il vetro rappresenta circa l'80% della superficie del serramento.
E' quindi fondamentale un attenta valutazione nella scelta del vetro non solo per risparmiare energia, ma anche per migliorare il comfort interno.
Grazie alle vetrate tecnologiche montate di serie, i nostri serramenti hanno valori certificati impensabili per serramenti in legno tradizionali
I nostri vetri sono già dotati DI SERIE delle migliori tecnologie applicabili : BASSO EMISSIVITA', INDICE DI SELETTIVITA' ALTO, BORDO CALDO, ACUSTICA 40Db.
Con il light pack si è voluto aumentare ulteriormente questa peculiarità di S-Line.
Grazie ai nuovi vetri EXTRA CHIARI (vetri con ridotta percentuale di silicio) si ottiene un miglioramento della trasmittanza luminosa del 6/7% a parità delle altre prestazioni del vetro.

Luminosità

+15%
superficie vetrata
+ 7%
trasmittanza luminosa

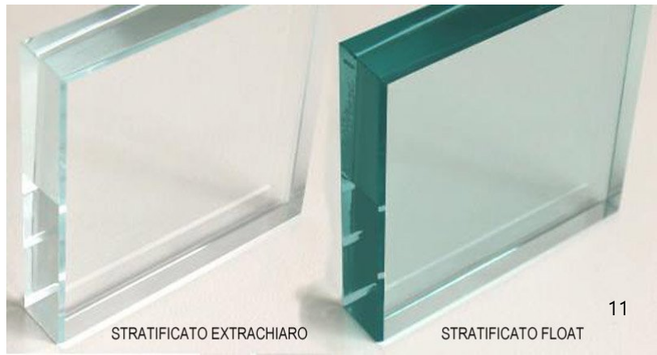

DMR.

I wood like

LIFE**WINDOW**STYLE

Acustica

Il comfort acustico è la sensazione psicofisica di benessere che percepiamo quando stiamo svolgendo un'attività, immersi in un campo sonoro.
Il comfort acustico prevede l'assenza di disturbo e la buona ricezione del suono e dipende da un giusto isolamento acustico, elemento spesso trascurato nella progettazione degli spazi interni.
Per ottenere un buon comfort acustico bisogna ridurre qualsiasi rumore di fondo e avere nell'ambiente un sufficiente livello sonoro, che permetta la percezione ottimale delle onde sonore dirette e riflesse.
Spesso, infatti il rumore proveniente dall'esterno, da abitazioni attigue ma anche dall'interno della stessa abitazione, può diventare fonte di disagio e fastidio per gli occupanti, in particolare quando disturba il sonno notturno o viola la privacy.
Per questo DMR ha previsto uno specifico kit acustico finalizzato ad evitare che il suono esterno entri nell'edificio, o comunque a fare in modo che ne sia smorzata l'intensità.
L'intervento è concentrato soprattutto sul vetro che rappresenta oltre l'80% della superficie , e sul suo sistema di montaggio.
Il SOUND PACK è previsto in due livelli:

Basic con vetro dotato di apposito plastico SILENCE da 41 Db , che risolve tutte le esigenze "urbane", quali rumori del traffico cittadino, disponibile sia su S line legno che legno alluminio.
PLUS disponibile su tutta la gamma Minimal con il limite nella sezione 68 mm di usare il solo profilo quadro (nessun vincolo sulle asezioni 80 e 90), con vetro speciale 49 Db (complessivo Rw su serramento 45 Db) per situazioni critiche, quali vicinanze con aeroporti, campane o sirene etc..

Cosa comprende il
SOUND PACK

Versione BASIC
Vetro SILENCE 41Db

Versione PLUS
Vetro 66.1ar/cam/44.1ar 49 Db
Sigillatura con apposito silicone tra anta e vetro

Design

E' possibile arricchire il progetto MINIMAL con un DESIGN Pack

Cosa comprende il
DESIGN PACK

Meccanismo DK a filo
Cerniere a scomparsa con battente complanare
Total look/white (guarnizioni e canaline in tinta con serramento)

MINIMAL
DETTAGLI DI STILE

Rispetto ad altre tipologie di materiali, i serramenti in legno si prestano ad una estrema personalizzazione.
La sartorialità nella produzione di serramenti su misura, arricchisce la gamma DMR con particolari di pregio(*), come le cerniere a scomparsa, i battenti complanari, le maniglie incassate nel corpo del serramento, e numerose altre varianti e finezze produttive che rendono praticamente infinite le scelte a disposizione.
*(opzionali)

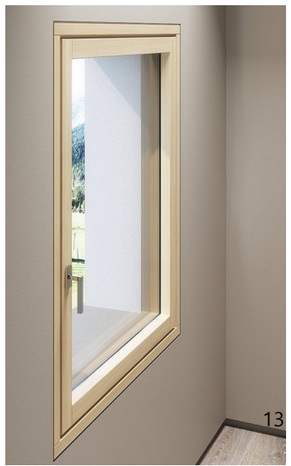

I wood like

LIFE**WINDOW**STYLE

MINIMAL 70

VARIANTI INTERNE

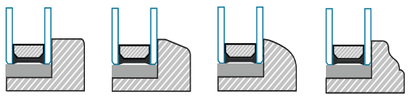

VARIANTI ESTERNE

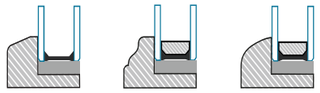

*variante su richiesta

I wood like

LIFE**WINDOW**STYLE

Varianti Sezioni

MINIMAL nella versione da 68 mm è vetrabile fino a 34 mm.
La gamma è stata però studiata per tutte le esigenze energetiche con profili maggiorati nella sezione, che permettono vetraggi fino a 56 mm di spessore, con vetri ad alte prestazioni a singola o doppia camera.
Sempre mantenendo un aspetto minimalista.
Le linee pulite, abbinate agli ingombri ridotti aumentano sia le prestazioni che l'adattabilità a varie situazioni architettoniche.
La flessibilità del progetto permette di effettuare innumerevoli varianti al profilo e alle misure dei componenti telaio ed anta.

Indicazione sede vetrabile

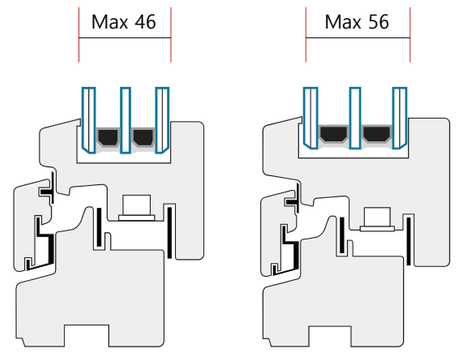

Minimal 80 Minimal 90

SCHEDE TECNICHE BASE

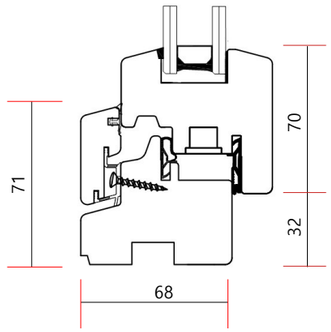

Traverso inferiore finestra

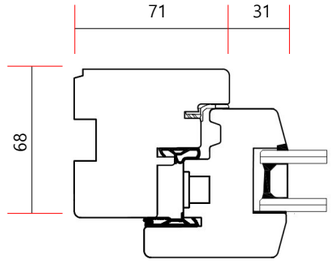

Telaio laterale Fin/Pfin. STD

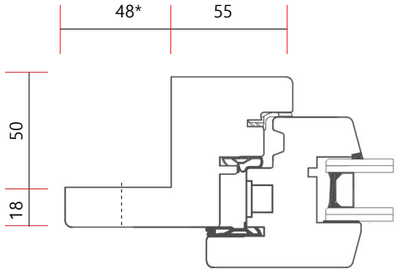

Aletta telaio ristrutturazione
*** Producibile a misura 58-48-24 mm**

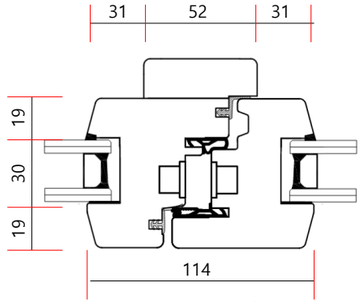

Nodo centrale doppio battente

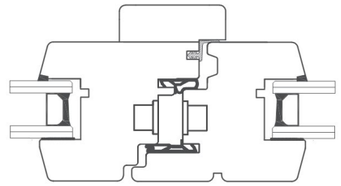

Entrata Zero complanare

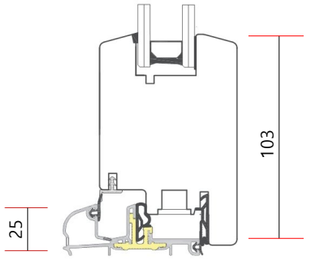

Traverso inferiore porta finestra

DMR.

I wood like

LIFE**WINDOW**STYLE

Centro Storico

Un'anima tecnologica racchiusa in una veste antica.
MINIMAL variante Centro storico è stato concepito per sostituire gli antichi serramenti di palazzi e case storiche.
Grazie ad ingombri simili ai serramenti vecchi da sostituire, non inficia la superficie vetrata dell'infisso, riproducendo al contempo le sagome e profili di prodotti storici, con fuseruoli e/o bugnature .
Inoltre è possibile avere un telaio da ristrutturazione per montaggio senza opere murarie, con aletta personalizzabile a seconda delle esigenze

Lavorazioni super barocco

TRAVERSI SAGOMATI A DISEGNO

DETTAGLIO CANALINA SAGOMATA

SCHEDE TECNICHE BASE

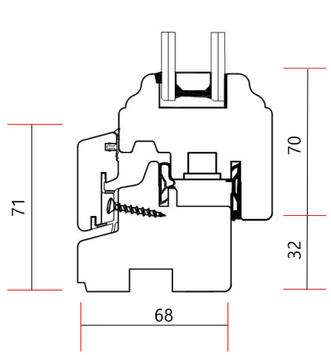

Traverso inferiore finestra

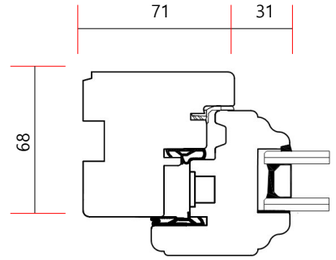

Telaio laterale Fin/Pfin. STD

ESEMPIO ESECUZIONE

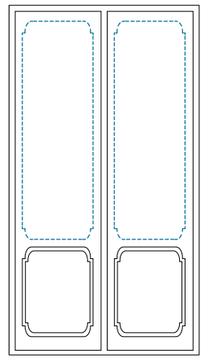

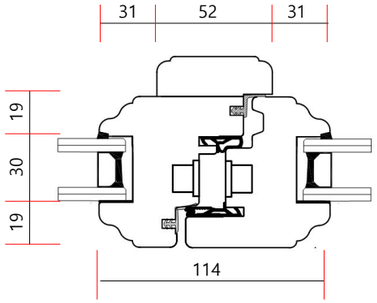

Nodo centrale doppio battente

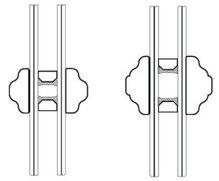

Fuseruoli

DMR.

I wood like

LIFE**WINDOW**STYLE

MINIMAL **S**

Sezione a vista da 65 mm

MINIMAL S (slim) è una variante di MINIMAL che riduce ulteriormente gli ingombri a vista, rendendo il progetto estremamente contemporaneo.
Nella versione inclinato la facciata a vista percepita è di soli 58 mm.
Questo senza ridurre la stabilità e le prestazioni del serramento , che sono sempre priorità per DMR.

SAGOME ESTERNE SAGOME INTERNE

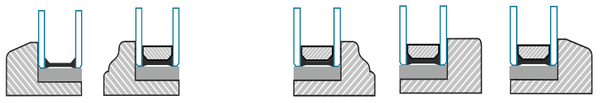

SCHEDE TECNICHE BASE

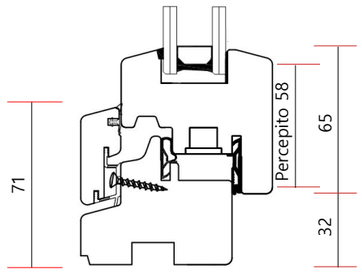

Traverso inferiore finestra

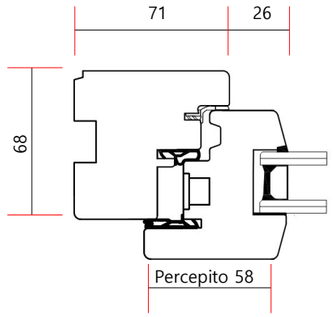

Telaio laterale Fin/Pfin. STD

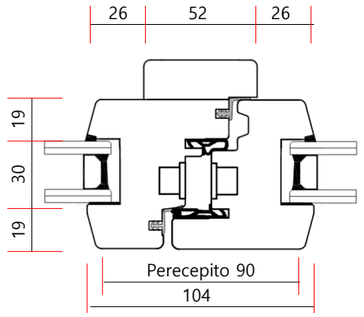

Nodo centrale doppio battente

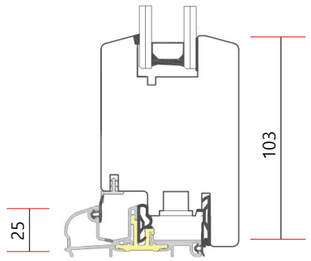

Traverso inferiore portafin.

I wood like

LIFE**WINDOW**STYLE

Serie “50*tre*”

Sezione a vista da 53 mm

Con la Serie “50tre” DMR ha creato una serie unica dall’aspetto particolarmente essenziale.
La pulizia delle linee è caratteristica molto apprezzata dall’interior design contemporaneo, e rende la casa estremamente luminosa, grazie a superfici vetrate amplissime.
Arricchita da cerniere a scomparsa e telaio complanare al battente, la serie “50tre” ha la facciata a vista di soli 53 mm.
Questo senza ridurre la stabilità e le prestazioni del serramento , che sono sempre priorità per DMR.

SAGOME ESTERNE SAGOME INTERNE

Inclinato

Quadro

QUALITA’ E DESIGN SENZA PARI

Il battente complanare e le cerniere a scomparsa rendono l’impatto estetico della Serie “50tre” molto moderno.
Caratterizza il foro finestra senza togliere nulla alla luce ed alla funzionalità.

SCHEDE TECNICHE BASE

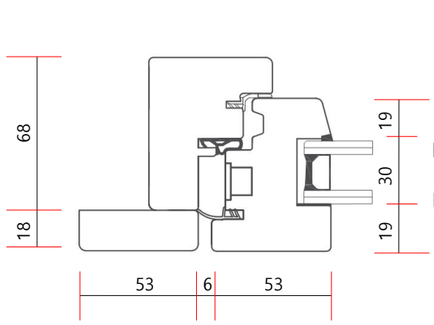

Traverso inferiore finestra

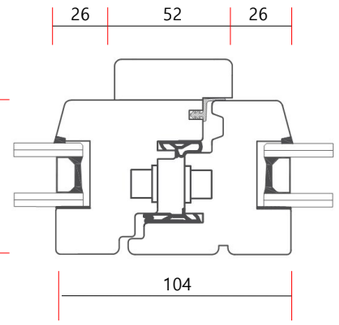

Telaio laterale Fin/Pfin. STD

Nodo centrale doppio battente

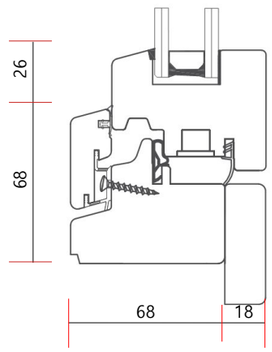

Traverso inferiore portafin.

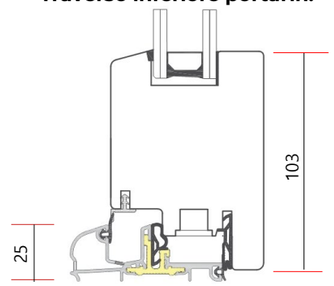

I wood like

LIFE**WINDOW**STYLE

MINIMAL Z

Vista interna

Vista esterna

Serramento in legno anta nascosta

La serie MINIMAL Z è un progetto innovativo che viene definito "**ad anta nascosta**": Il telaio si prolunga a coprire il battente rendendo visibile solo la parte vetrata dell'anta. Questo permette massima luminosità, minor manutenzione e un design originale. Inoltre questo approccio permette di dividere il serramento in due parti: l'esterno, soggetto agli agenti ambientali ed ai vincoli architettonici del contesto, e l'interno che deve adeguarsi alle scelte estetico funzionali dell'arredamento. Questa particolare conformazione costruttiva, permette di affrontare problematiche molto diverse con un unico prodotto, senza scendere a compromessi.

VARIANTI ESTERNE

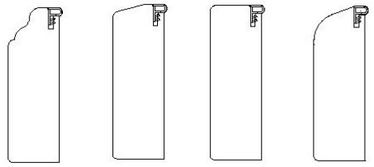

Liberty | Inclinato | Quadro | Tondo

VARIANTI INTERNE

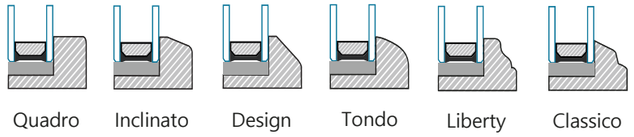

Quadro | Inclinato | Design | Tondo | Liberty | Classico

RIVESTIBILE IN ACCOYA®

Grazie ad un particolare trattamento il legno ACCOYA® non subisce più variazioni volumetriche dovute all'umidità, evitando di fatto tutti i processi degenerativi tipici del legno, è garantito **fino a 50 anni**.
Minimal Z è il prodotto con la garanzia sulla finitura superficiale più ampia del mercato.

SCHEDE TECNICHE BASE

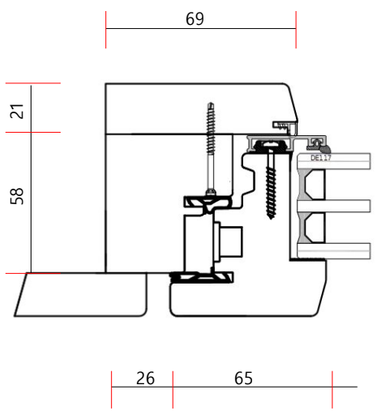

Telaio laterale Fin/Pfin.

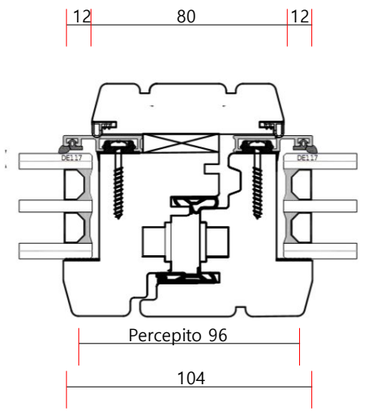

Nodo centrale

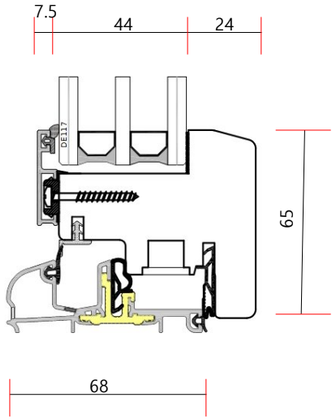

Traverso inferiore P.fin

LIFE**WINDOW**STYLE

CLASSICO

FERMAVETRO RIPORTATO

VARIANTI INTERNE

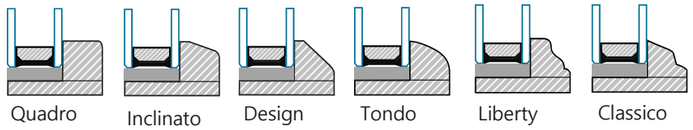

VARIANTI ESTERNE

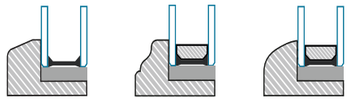

*variante su richiesta

Classico rappresenta il serramento della falegnameria tradizionale in legno.
Una variante che DMR ha voluto mantenere per permettere a chi vuole un serramento solido dal buon isolamento sia termico che acustico.
Classico è adatto nelle ristrutturazioni ma anche nelle nuove costruzioni dal gusto tradizionale, in cui si voglia valorizzare la bellezza e l'adattabilità del legno a diverse forme e contesti architettonici.

Varianti Sezioni

Classico 80

Classico 90

SCHEDE TECNICHE BASE

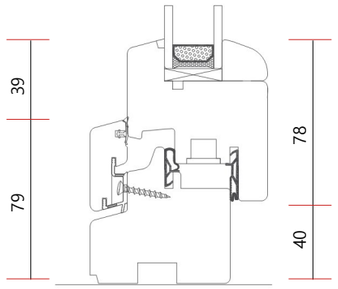

Traverso inferiore finestra

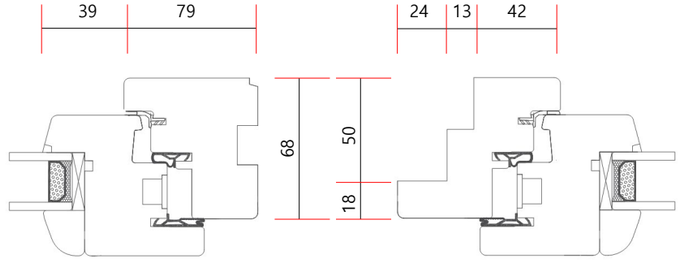

Telaio laterale Fin/Pfin. STD

Schema fattibilità fresata

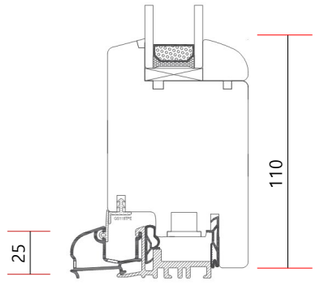

Traverso inferiore porta finestra

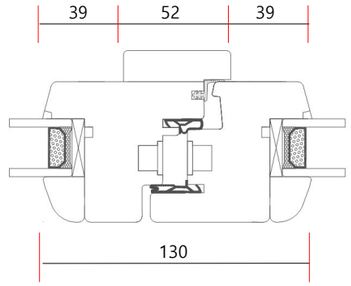

Nodo centrale doppio battente

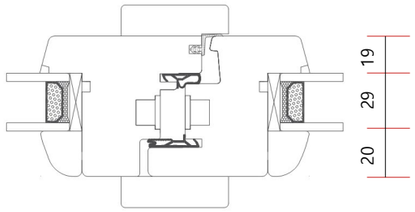

Entrata zero

LIFE**WINDOW**STYLE

SCORREVOLI

Ci guidava l'obbiettivo di coniugare in un unico prodotto la funzionalità degli scorrevoli alzanti, che permettono di gestire le grandi superfici dell'architettura moderna, con un design raffinato e poco invasivo.
Ecco che in PHOS, la linea scorrevoli di Minimal, il profilo portante viene ridotto, con due sezioni 74 o 51 mm, rendendo il vetro , la luce e l'ambiente esterno il centro dell'esperienza abitativa.
Attenti studi sui particolari eliminano ogni dettaglio inutile, lasciando un prodotto estremamente pulito nelle linee e funzionale nell'utilizzo.

PHOS
LA LINEA SCORREVOLI DI MINIMAL

Particolari a scomparsa

Profili ridotti

Soglia termica in vetroresina

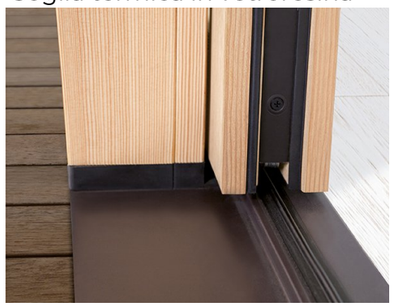

Guarnizioni UNI-V brevettate

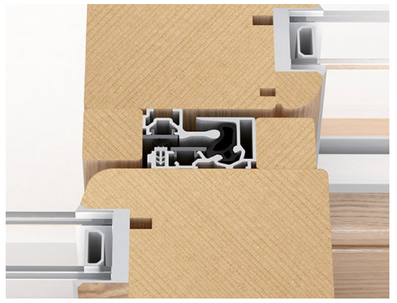

Ferramenta XC certificata RC2

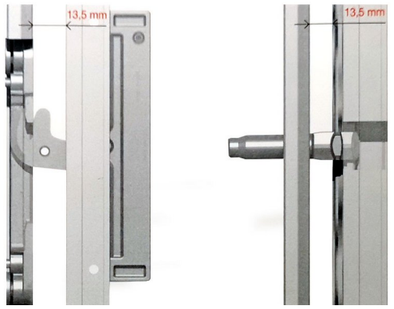

TECNICA ALZANTI

Ingombri a vista ridotti
Profilo anta slim Il telaio dell'anta mobile è stato ridotto a soli 50 mm grazie all'utilizzo di una serratura ad entrata ridotta.

Massimo impatto estetico
Solo legno e immagine:
la ferramenta scompare nel telaio
La guida di scorrimento è stata incassata nel telaio per nascondere alla vista ogni elemento funzionale.

Particolari a scomparsa
Design minimale, con un cuore tecnologico Il sottile traverso del telaio contiene al suo interno il profilo di chiusura superiore: nessuna lavorazione è visibile.

PHOS

DUE SEZIONI E DUE CONFIGURAZIONI

PHOS contiene tutte le peculiarità della gamma Minimal: estetica, funzionalità e sicurezza.
Oltre ai due profili ridotti, nelle versioni da 74 o 51 mm, per incrementare la superficie vetrata , è possibile avere PHOS nella variante ZERO, nella quale il fianco fisso dello scorrevole è completamente vetrato.
Nessun dettaglio nel progetto PHOS è lasciato al caso.

MODELLO SIMMETRICO

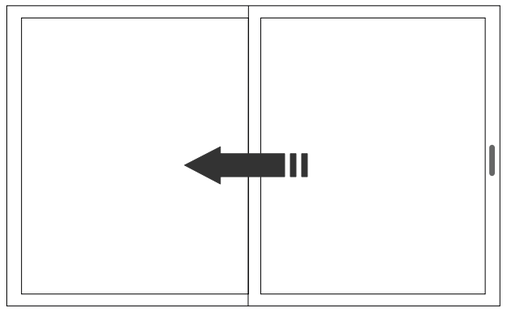

MODELLO ZERO

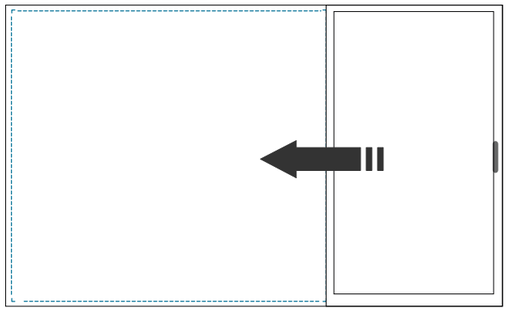

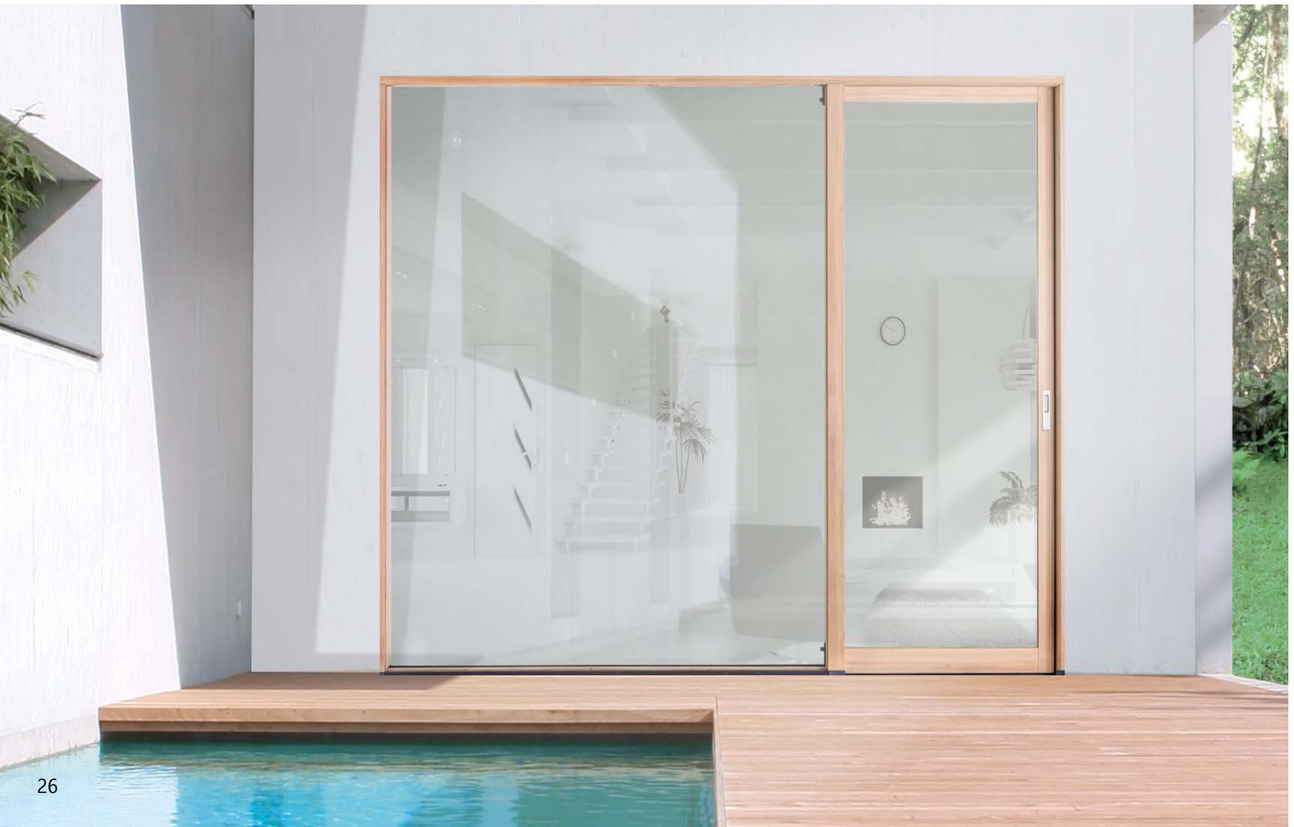

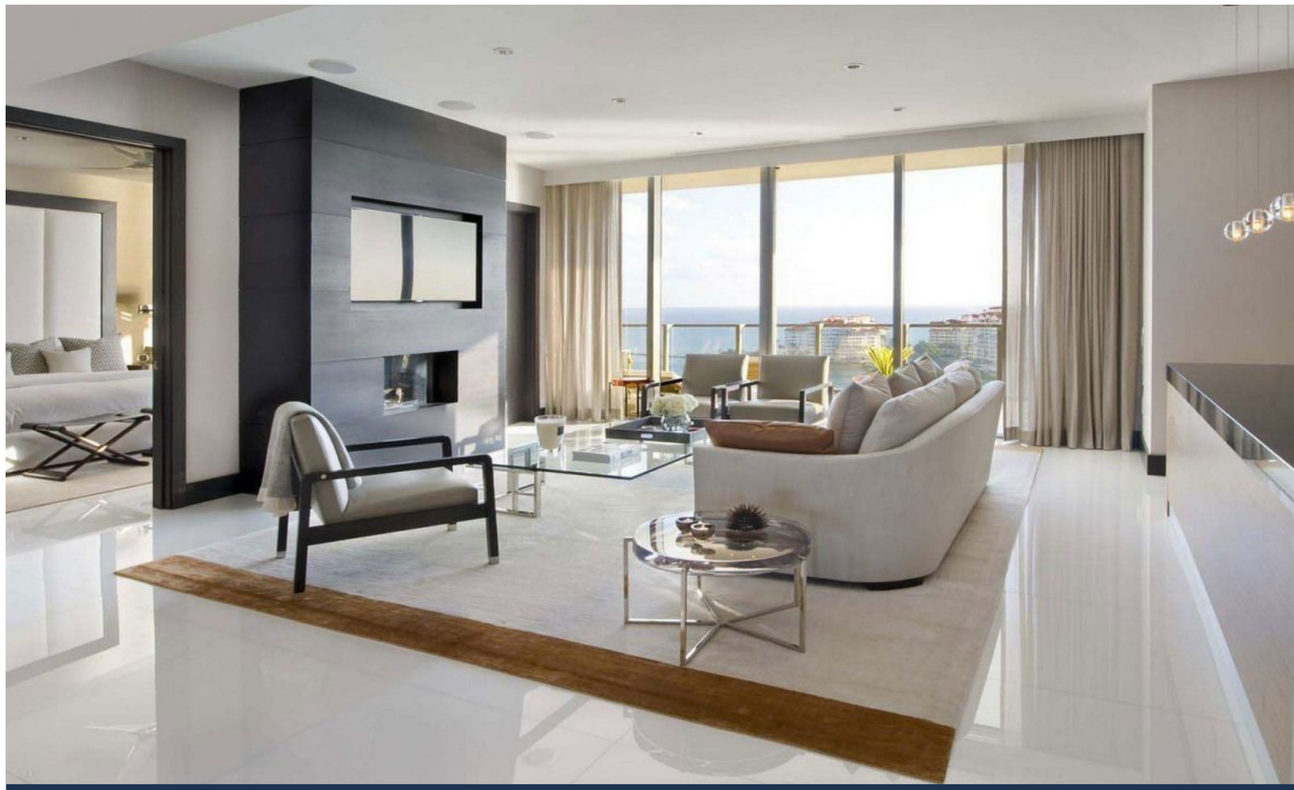

SCHEDE TECNICHE BASE

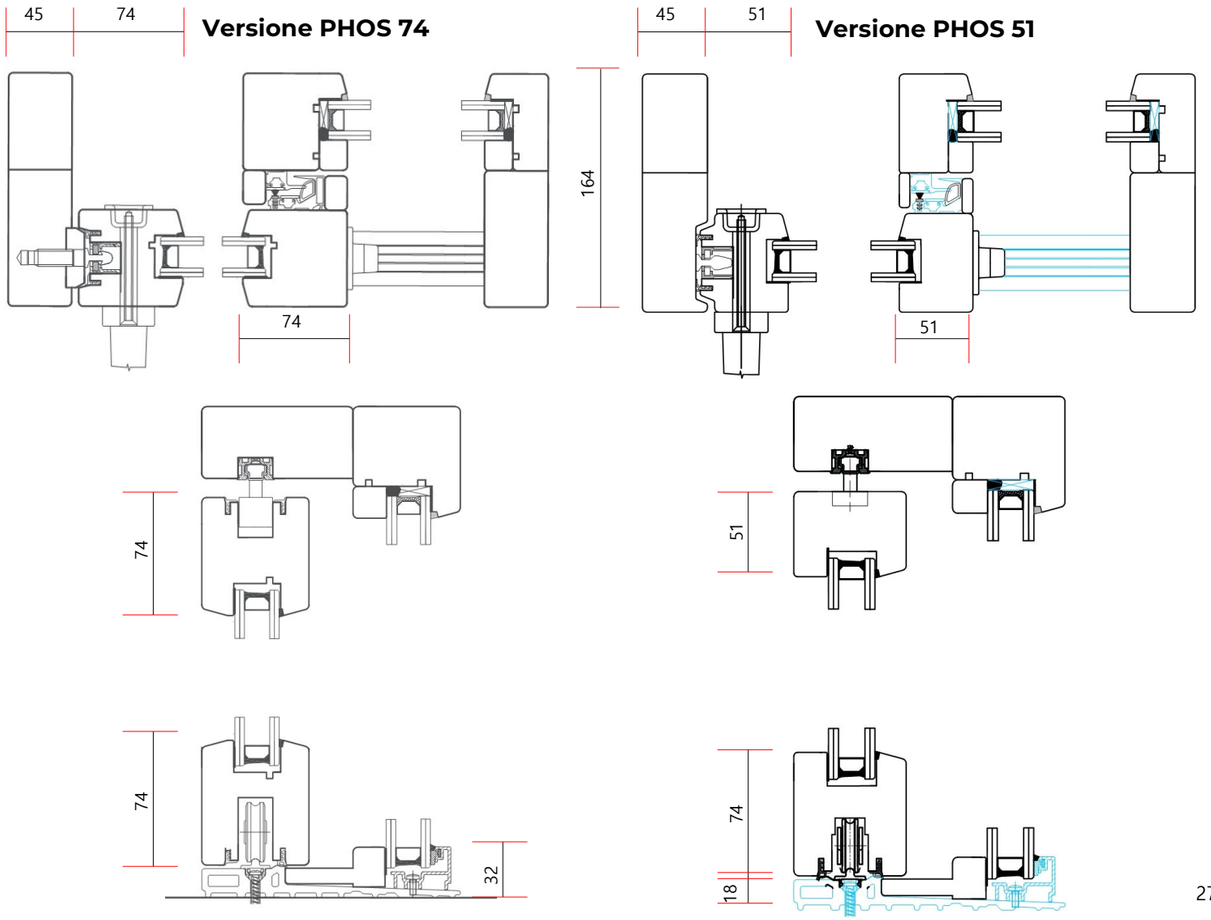

LE FINITURE

ABETE **FRASSINO** **IROKO**

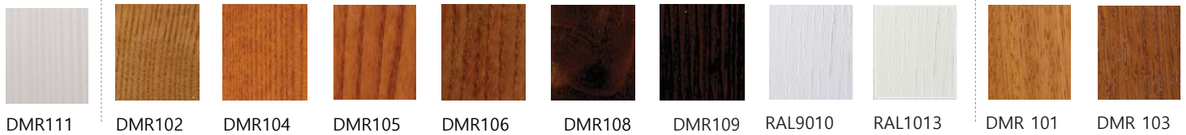

LARICE **OKUME'**

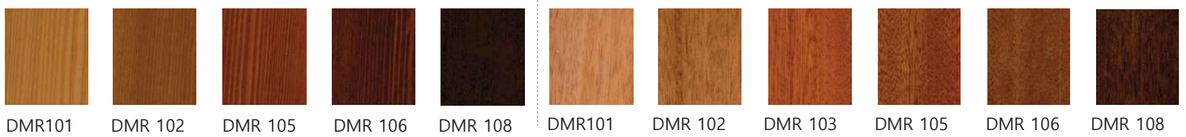

PINO **SAPELLI**

ROVERE

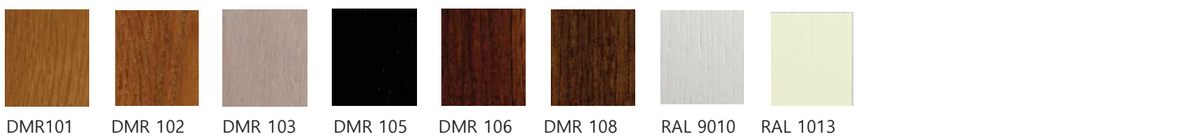

FINITURE COPRENTI

I nostri prodotti in legno oltre alle finiture mordenzate possono essere laccati nelle varie finiture RAL. Con la laccatura coprente, la finitura risulta compatta e omogenea

FINITURE SEMI COPRENTI

Per chi volesse vedere anche sulla finitura laccata le vene del legno, possiamo fornire vernici semi coprenti, che grazie ad una riduzione dei pigmenti colorati, lasciano intravedere le trame del legno

FINITURE SPAZZOLATE

Tramite abrasione, vengono tolte le fibre morbide del legno, lasciando gradevolmente in rilievo le vene del legno

ACCESSORI

DMR permette di personalizzare i propri serramenti non solo nei colori e nelle forme ma anche nei dettagli, quali maniglie e/o copri cerniere in tinta.
La cura dei particolari sintetizza la filosofia del progetto.
Ad esempio le maniglie sono dotate di meccanismo di bloccaggio brevettato secustick con funzione di sicurezza Integrata.

Linea Basic

Linea Modern

Rosetta mini 30 mm

Meccanismo DK a filo

Linea Design

ROSETTA 30 mm
Laddove le linee minimali del serramento lo richiedano, è possibile utilizzare il meccanismo DK ridotto , che si nasconde completamente nel profilo.

MECCANISMO A FILO
In alternativa per ridurre l'impatto della maniglia il meccanismo può essere inserito ad "incasso", creando un gradevole impatto a filo.

Per queste soluzioni di design, sono disponibili una serie di maniglie dedicate.

I wood like

LIFE**WINDOW**STYLE

I PUNTI DI FORZA

Verniciatura atossica GREEN con garanzia 10 anni (estendibile fino a 15)

Ingombri a vista ridotti con circa il 15% di vetro in più rispetto a serramenti tradizionali

Assenza di fermavetro con estetica migliore e maggiore tenuta agli urti

Dotazione TOP con tripla guarnizione di serie e ferramenta anti effrazione RC1

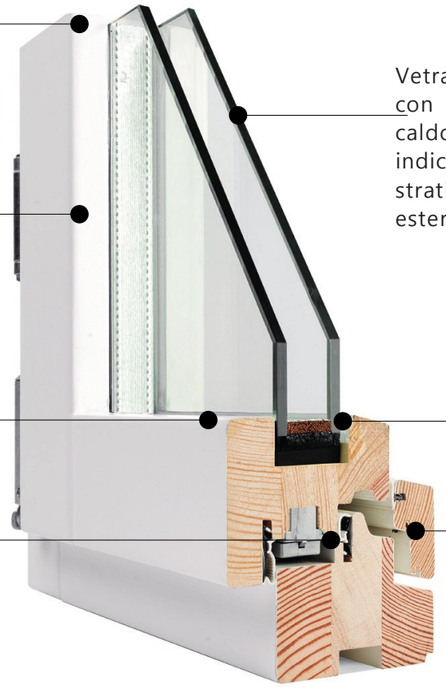

Vetrate tecnologiche con tecnologia bordo caldo, basso emissivo , indice di selettività UV, stratificate interno esterno

Vetraggio con nastro strutturale, che aumenta stabilità e elimina anti estetico cordolo in silicone

Estetica tutto legno con scarico dell'acqua rivestito e smontabile per manutenzione

Il serramento **MINIMAL** ha caratteristiche uniche che è bene riassumere:

ESTETICA SENZA FERMAVETRO

INGOMBRI A VISTA RIDOTTI

15% DI VETRO IN PIU'

TRIPLA GUARNIZIONE

VETRO SEMISTRUTTURALE

ASSEMBLAGGIO MECCANICO

TESTE DEL LEGNO VERNICIATE

VERNICE GREEN ATOSSICA

GARANZIA 10 ANNI

FERRAMENTA ANTIEFFRAZIONE

VETRO CON BORDO CALDO

VETRO 4 STAGIONI

AMPIA GAMMA DI PROFILI